REPÈRE #

MODELE #

NOM #

SIS #

AIA #

Eplucheuses T25E - 25 kg - Plateau et cylindre abrasifs - sur pied

603649 (DT25EF350)	T25E - 25 kg - 230-400V/3/50 T25E - 25 kg - 220-240V/1/50
603650 (DT25EF150)	EPLUCHEUSE-TOUCHTACT+PL.ABR.25KG 1/230

Caractéristiques principales

- Adaptée pour 100-500 repas par service.
- Minuterie avec décompte numérique.
- Fonction « Pulse » pour faciliter et contrôler le déchargement.
- Plateau rotatif amovible couvert d'un matériau abrasif (pierre de lave) pour assurer un épluchage parfait.
- Les épluchures sont réduites en petits morceaux pour faciliter le processus d'évacuation.
- Livré avec :
  -plateau abrasif et cylindre abrasif en standard.
- Un dispositif de sécurité arrête la machine lorsque la porte de déchargement est ouverte.

Construction

- Fabrication entièrement en inox.
- Panneau de commande étanche à bouton tactile IP55.
- [NOT TRANSLATED]

Accessoires inclus

- 1 X Plateau abrasif pour éplucheuse 25 KG — PNC 653506

Accessoires en option

- Chariot mobile avec bac filtre pour T25 E (lxpxh : 420x560x1020) (pour 603649) — PNC 653302 ❑
- Plateau abrasif pour éplucheuse 25 KG (pour 603649) — PNC 653506 ❑
- Dispositif d'évacuation des déchets pour éplucheuse 25 Kg (pour 603649) — PNC 653509 ❑

APPROBATION:

Eplucheuses
T25E - 25 kg - Plateau et cylindre abrasifs - sur pied

Avant

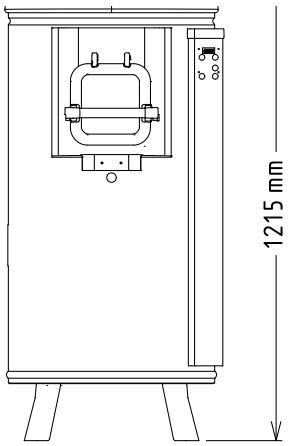

Côté

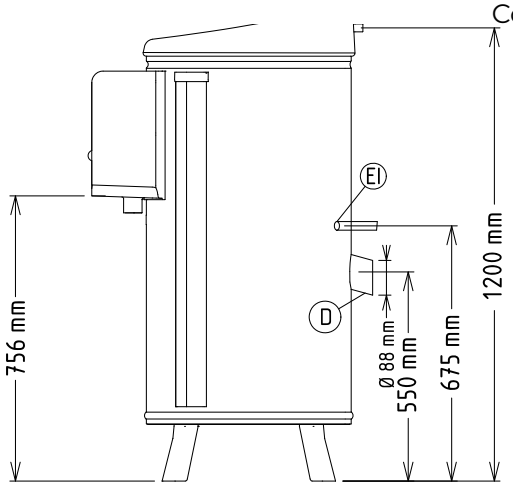

CWI1 = Raccordement eau froide
D = Vidange
EI = Connexion électrique

Dessus

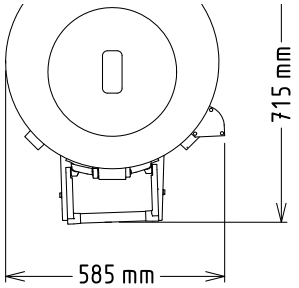

Électrique

Voltage :	
603649 (DT25EF350)	220-240/380-415 V/3 ph/50 Hz
603650 (DT25EF150)	220-240 V/1N ph/50 Hz
Puissance de raccordement	
603649 (DT25EF350)	0.9 kW
603650 (DT25EF150)	1.1 kW
Total Watts :	
603649 (DT25EF350)	0.9 kW
603650 (DT25EF150)	1.1 kW

Capacité

Rendement :	400 kg/heure
Capacité	25 litre

Informations générales

Largeur extérieure	585 mm
Profondeur extérieure	785 mm
Hauteur extérieure	1215 mm
Poids brut :	
603649 (DT25EF350)	90 kg
603650 (DT25EF150)	103 kg
Epluchage pomme de terre :	400 kg/h

La societe se reserve le droit de modifier les specifications techniques sans préavis.